SzkołaMillenium
kompleksowe zaopatrzenie przedszkoli

biuro@szkolamillenium.pl
tel./fax: 29-644-84-97

KARTA TECHNICZNA

11FG-03

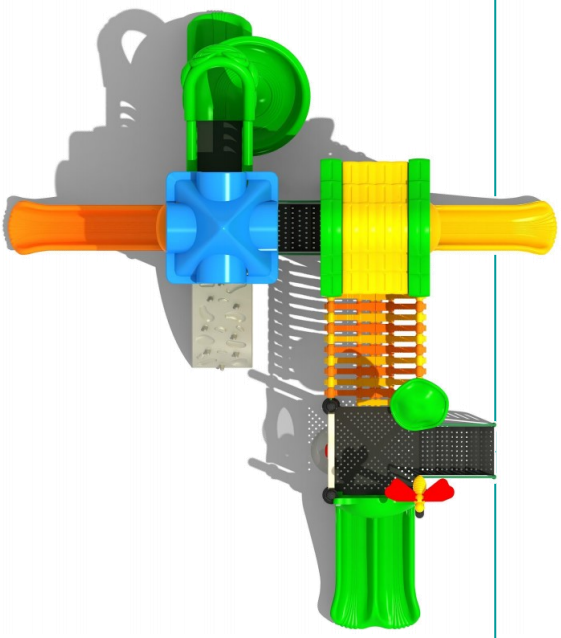

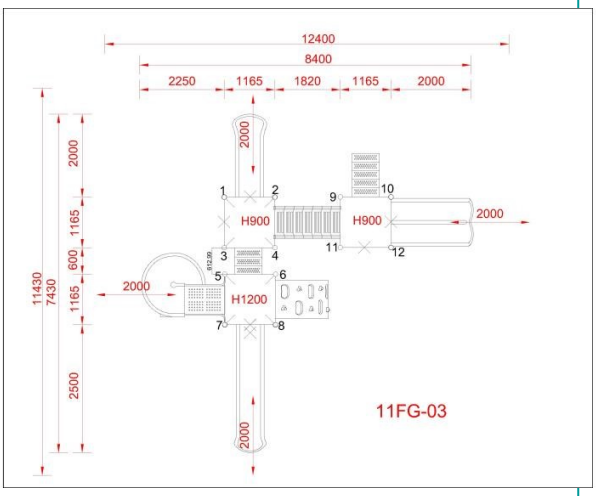

Dane materiałowo-konstrukcyjne	
Element	**Materiał**
słupy, barierki i wejścia	stal galwanizowana i lakierowana proszkowo
trapy, schody	stal galwanizowana lakierowana młotkowo, pokryte gumą antypo-
obejmy, klemy	aluminium
daszki, bariery, osłony	tworzywo LLDPE
elementy dekoracyjne	tworzywo LLDPE
zjeżdżalnie	tworzywo LLDPE

Zgodne z normą: PN-EN 1176-1:2017-12, PN-EN 1176-3:2017-12

Dane konstrukcyjne	
Wymiary placu	**8,4x7,4x3,8m**
Strefa bezpieczeństwa	12,4x11,4m
Maksymalna wysokość upadku	160 cm
Wiek dziecka	3-14 lat

Uwagi:

Rysunki zawarte w niniejszej karcie są rysunkami poglądowymi - rzeczywista kolorystyka może odbiegać od przedstawionej.

PPHU "SZKOŁAMILLENIUM" Piotr Kraszewski
Zawisty Nadbużne, ul. Nurska 28, 07-320 Małkinia Górna
tel./fax: 29-644-84-97 kom. 604-489-330
www.szkolamillenium.pl, www.sklep.szkolamillenium.pl, biuro@szkolamillenium.pl