SzkołaMillenium
kompleksowe zaopatrzenie przedszkoli

biuro@szkolamillenium.pl
tel./fax: 29-644-84-97

KARTA TECHNICZNA

Plac zabaw 16060B

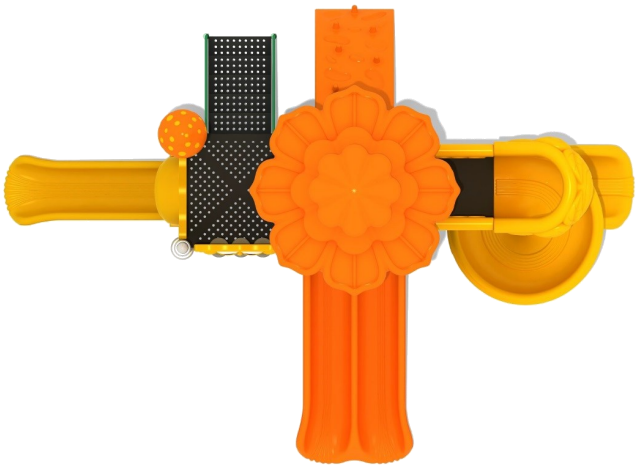

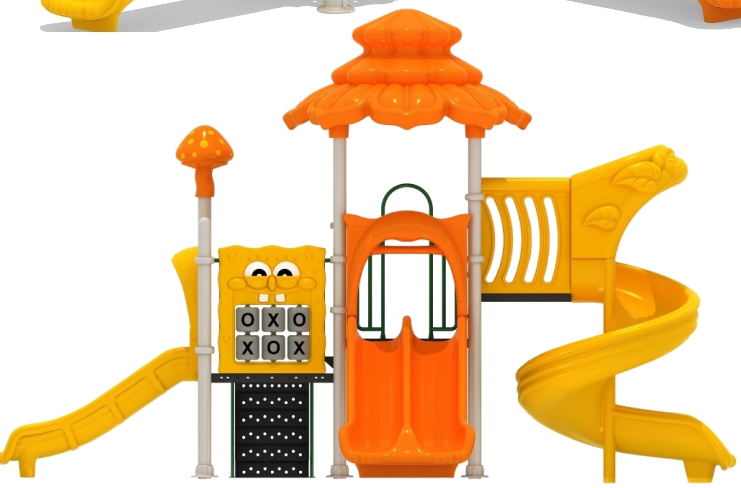

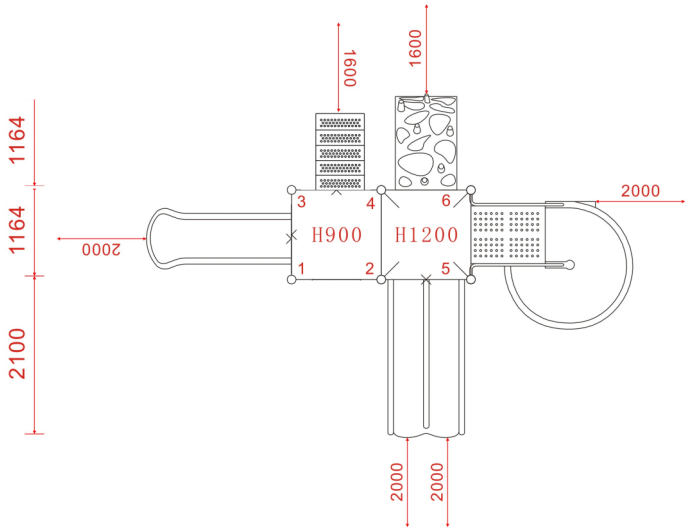

Dane materiałowo-konstrukcyjne	
Element	**Materiał**
słupy, barierki i wejścia	stal galwanizowana i lakierowana proszkowo
trapy, schody	stal galwanizowana lakierowana młotkowo, pokryte gumą antypoślizgową
obejmy, klemy	aluminium
daszki, bariery, osłony	tworzywo LLDPE
elementy dekoracyjne	tworzywo LLDPE
zjeżdżalnie	tworzywo LLDPE

Dane konstrukcyjne	
Wymiary placu	**6,2 x 4,4 x 4,2m**
Strefa bezpieczeństwa	10,2 x 8 m
Maksymalna wysokość upadku	160 cm
Wiek dziecka	3-14 lat

Zgodne z normą: PN-EN 1176-1:2017-12, PN-EN 1176-3:2017-12

Uwagi:

Rysunki zawarte w niniejszej karcie są rysunkami poglądowymi - rzeczywista kolorystyka może odbiegać od przedstawionej.

PPHU "SZKOŁAMILLENIUM" Piotr Kraszewski
Zawisty Nadbużne, ul. Nurska 28, 07-320 Małkinia Górna
tel./fax: 29-644-84-97 kom. 604-489-330
www.szkolamillenium.pl, www.sklep.szkolamillenium.pl, biuro@szkolamillenium.pl